MODEL/MODELO: 91757-SR

Sears/Kmart USA

ASSEMBLY INSTRUCTIONS

INSTRUCCIONES DE ARMADO





Please contact us before returning the product to the store.
email: info@hi-mark.com, Toll Free: 844-675-7364

Por favor póngase en contacto con nosotros antes de devolver el producto a la tienda.
email: info@hi-mark.com, numero telefonico gratis 844-675-7364

LIMITED 90 DAYS WARRANTY

This product is covered by a limited warranty that is effective for 90 days from the date of purchase. If, during the limited warranty period, a part is found to be defective or breaks, we will offer replacement part at no cost to you, the customer. The only exceptions to the warranty include main frames, table tops, playing surfaces, batteries or tools.

The above warranty will not apply in cases of damages due to improper usage, alteration, misuse, abuse, accidental damage or neglect.

This Limited Warranty gives you specific legal rights and you may also have other rights which vary from one State (province) to another.

"PLEASE SAVE THESE INSTRUCTIONS AND PURCHASE RECEIPT!"

A PURCHASE RECEIPT (or other proof of purchase date) will be required before any warranty service is initiated. All requests for warranty service, please feel free to contact our Consumer Service Department at :

EMAIL: info@hi-mark.com
WEBSITE: www.hi-mark.com

*Please be aware of your product's Limited Warranty for the return/refund policy from the store, We, at Hi-Mark, can not handle the product which is out of product's limited warranty since we only provide available parts.

*Please note that all damaged table tops/playing surfaces need to be returned to the store.

PLEASE CONTACT US BEFORE RETURNING THE PRODUCT TO THE STORE.

Attention: Since you build all tables upside down, please inspect table tops or playing surfaces right away before putting together.

THANK YOU VERY MUCH!

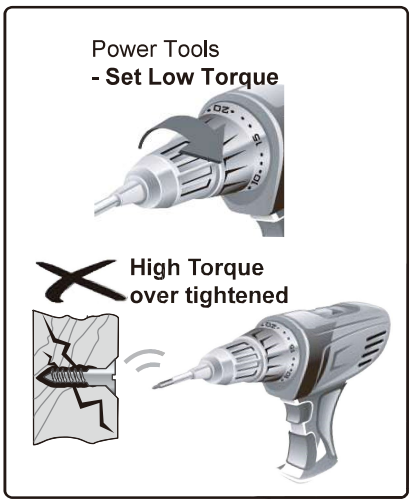
IMPORTANT NOTICE! Please contact us before returning the product to the store.

Please Keep Your Instructions! Your Model number is necessary should you need to contact us. Please read through this instruction manual book to familiarize yourself with all parts and assembly steps. Kindly refer to the parts list below and be sure that all parts have been included.
Although we are dedicated to giving our customers the best product possible, a question may arise or parts may be missing. If you are missing parts, or, if you have any questions, please contact our email: info@hi-mark.com

TOOLS REQUIRED:

Phillips Screwdriver - **Not Included**
Standard (Flat Head Screwdriver) - **Not Included**
Allen Wrench - **Included**

CAUTION ! Electric Screwdrivers may be helpful during assembly; however, please set a low torque and use extreme caution.



ASSEMBLY TIPS:

1 - Please read the instructions carefully, and follow all assembly, operation or safety instructions properly in order to avoid damage or injury. For the assembly, at least four adults are required.

2 - Some figures or drawings may not look exactly like your product. Please read and understand the text before beginning each assembly step.

NOTICE!

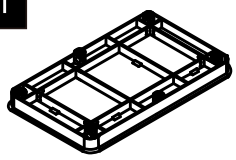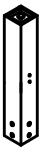
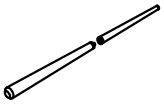
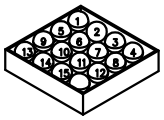
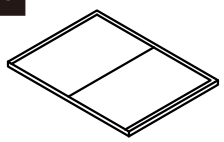
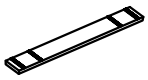
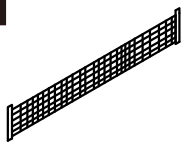
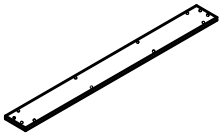
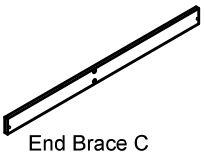
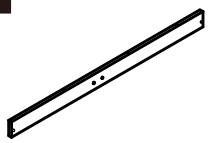
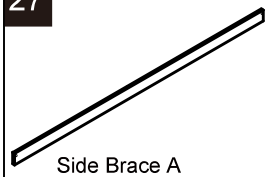
1 - This product is intended for INDOOR use only.
2 - Please Do Not sit, climb or lean on the game table.
3 - Please Do Not drag the table when moving it in order to avoid the damaged on the legs.
4 - Please only use spray furniture polish to clean the exterior surfaces on the game table.
5 - This is not a child's toy, adult supervision is required for children playing this game.

⚠ WARNING: Adult Assembly Required.

⚠ WARNING:

CHOKING HAZARD -- This item contains small parts or / and small balls. Not suitable for children under 3 years.

91757-SR PARTS LIST

1  Main Frame 1 Piece	2  Left Leg 2 Pieces	3  Right Leg 2 Pieces	4  Brush 1 Piece	5  Allen Key 1 Piece
6  8 x 35mm Leg Bolt 28 Pieces	7  22mm Washer 28 Pieces	8  3.5 x 35mm FA Screw 50 Pieces	9  Leg Leveler 4 Pieces	10  Cue 2 Pieces
11  Chalk 2 Pieces	12  Triangle 1 Piece	13  Billiard Ball 1 Set	14  Table Tennis Top-A 1 Piece	15  Table Tennis Top-B 2 Pieces
16  EVA Pad 14 Pieces	17  Table Tennis Support 2 Pieces	18  Table Tennis Post 2 Pieces	19  Table Tennis Paddle 2 Pieces	20  Table Tennis Ball 2 Pieces
21  Table Tennis Net 1 Piece	22  Decoration Plug 6 Pieces	23  End Brace A 2 Pieces	24  End Brace B 4 Pieces	25  End Brace C 2 Pieces
26  End Brace D 2 Pieces	27  Side Brace A 2 Pieces	28  Side Brace B 2 Pieces	29  Side Brace C 1 Piece	

ASSEMBLY INSTRUCTIONS

1. Find a clean, level place to begin the assembly of your Billiard Table. The table will be assembled upside down and then turned over on its legs once the assembly completed. This game table is heavy, and turning it over will require at least four strong adults.

2. Remove all the parts from the box and verify that you have all of the listed parts as shown on the parts list page. Carefully cut or tear the four corners of the box so that the bottom of the box can be used as your work surface.

FIG.1

3. Attach the Right Leg (#3) and Left Leg (#2) to the Main Frame (#1) using four Bolts (#6) and four Washers (#7) per Leg. ***See FIG.1.***

4. Attach the four Leg Levelers (#9) at the bottom of each leg. ***See FIG.1.***

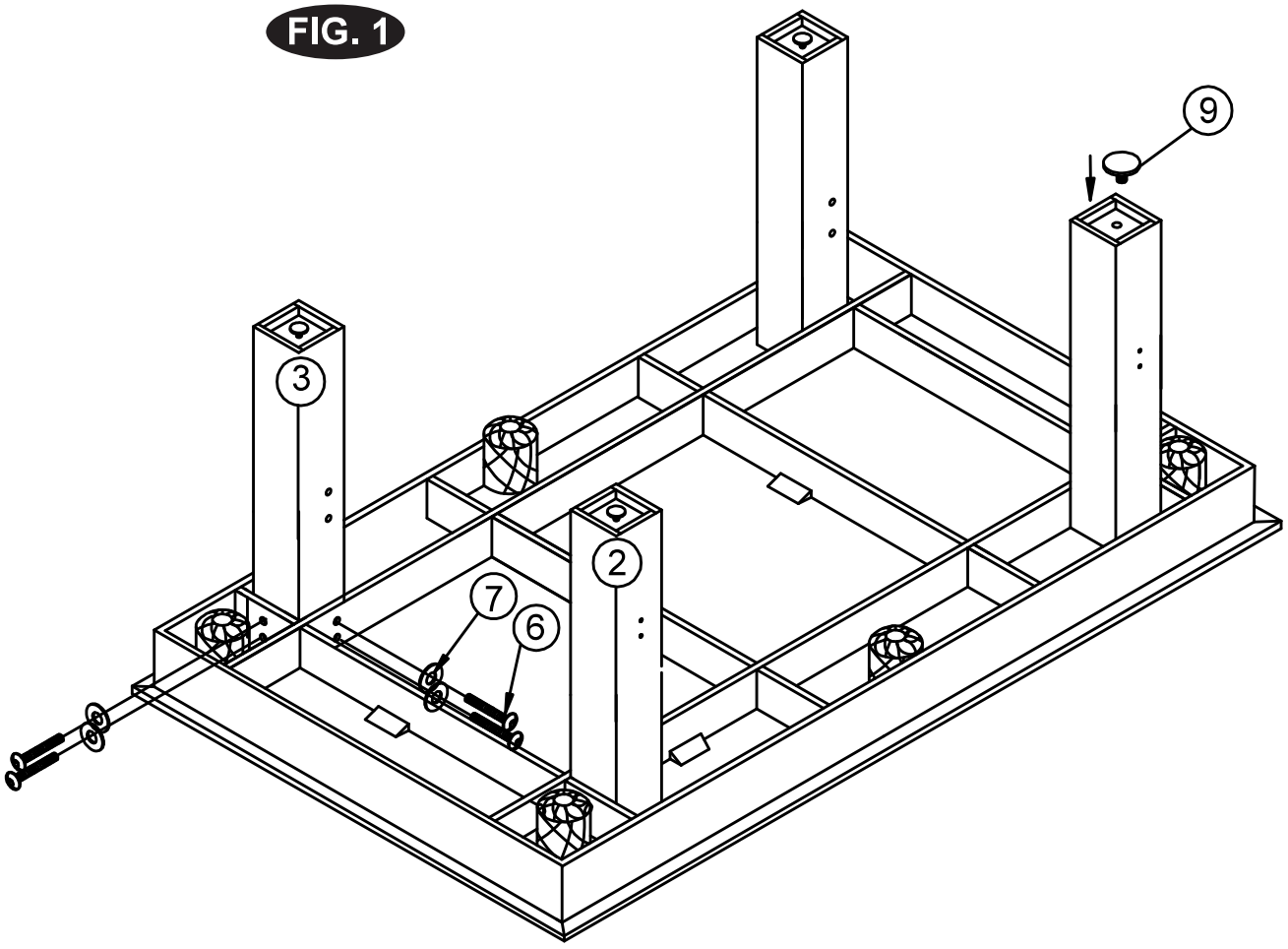
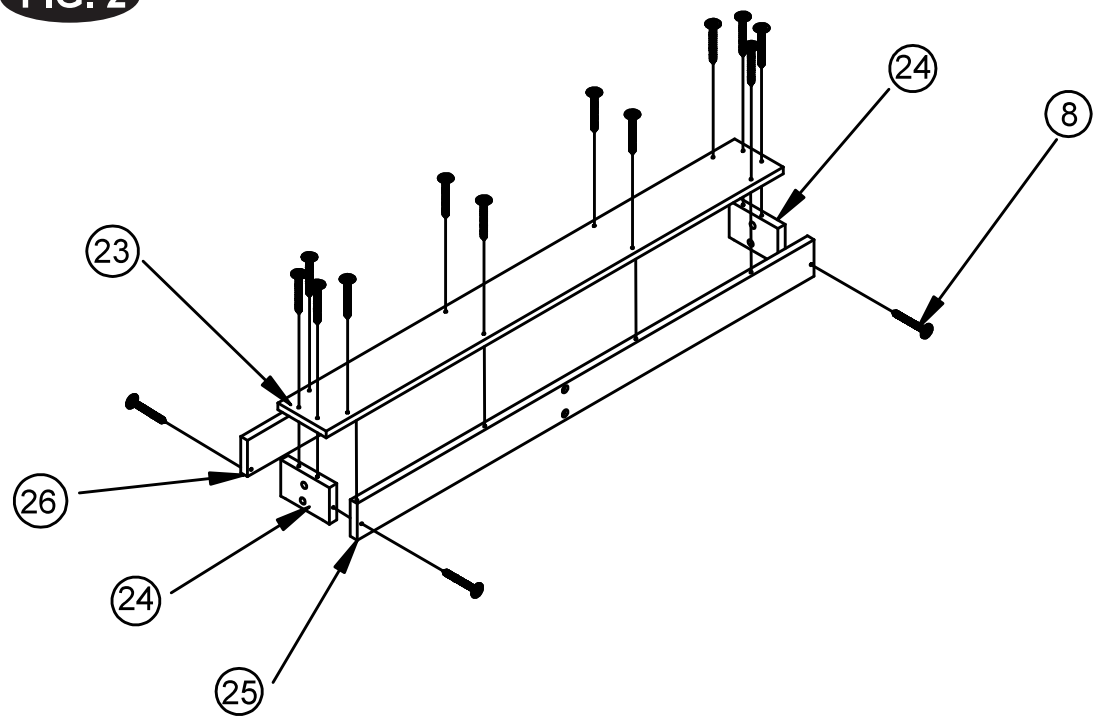


FIG.2

5. Assemble the compound of End Brace by using one of End Brace A(#23), two of End Brace B(#24), one of End Brace C(#25) and one of End Brace D(#26) though sixteen Screw(#8), See FIG.2.

FIG. 2



6. Repeat the Step 5 to assemble the other of compoud of End Brace.

FIG.3

7. Assemble the compound of Side Brace by using two of Side Brace A(#27), two of Side Brace B(#28), one of Side Brace C(#29) though eighteen Screw(#8). See FIG.3.

Note the screw nut of Side Brace B(#28)must be placed inside. See FIG.3A.

FIG. 3

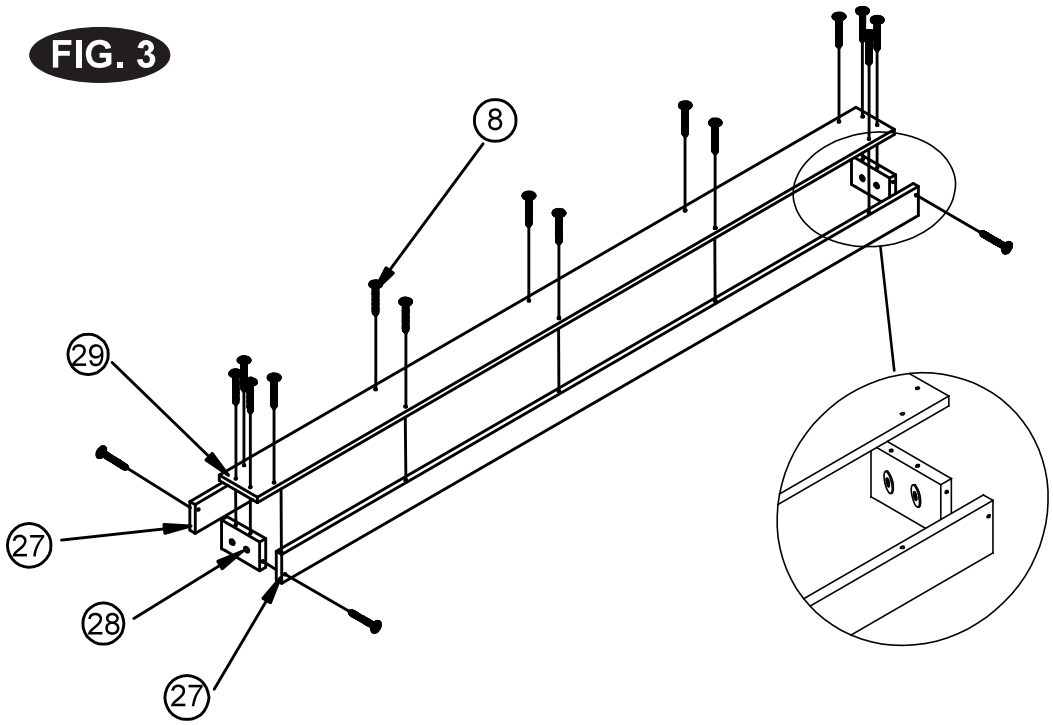


FIG.4

8. Attach the Compound of End Brace to the Legs using four of Bolts(#6) and four Washers(#7) Per Compound. See FIG.4.
9. Repeat Step 8 for the other of Compound of End Brace.

FIG. 4

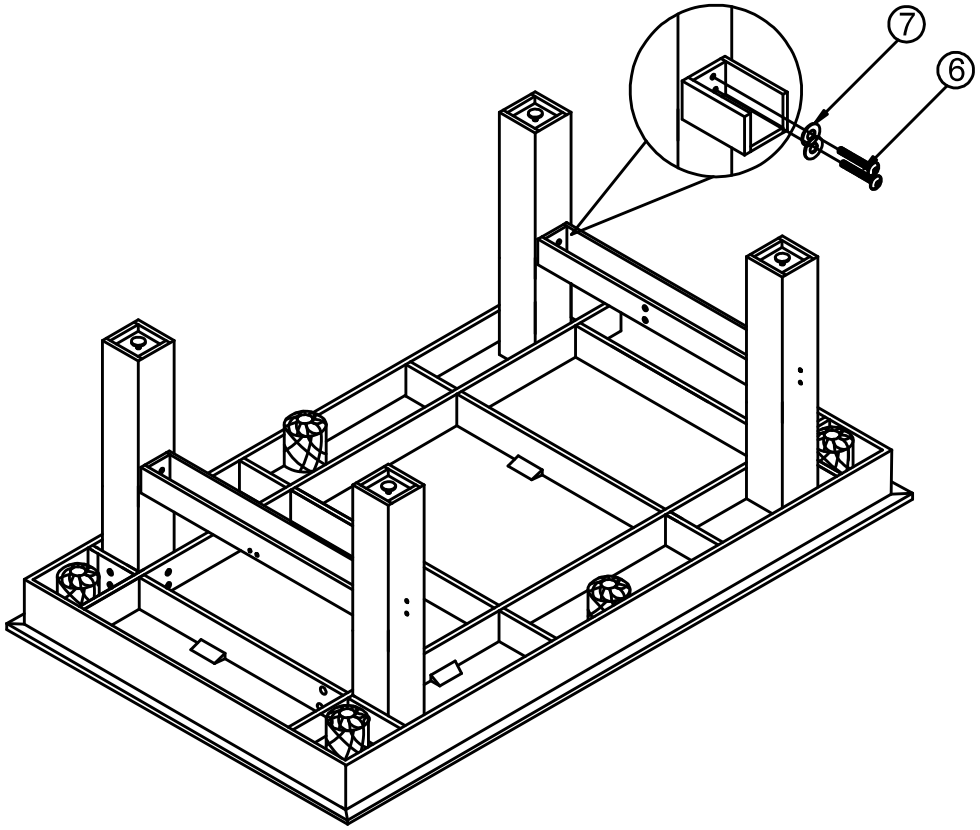
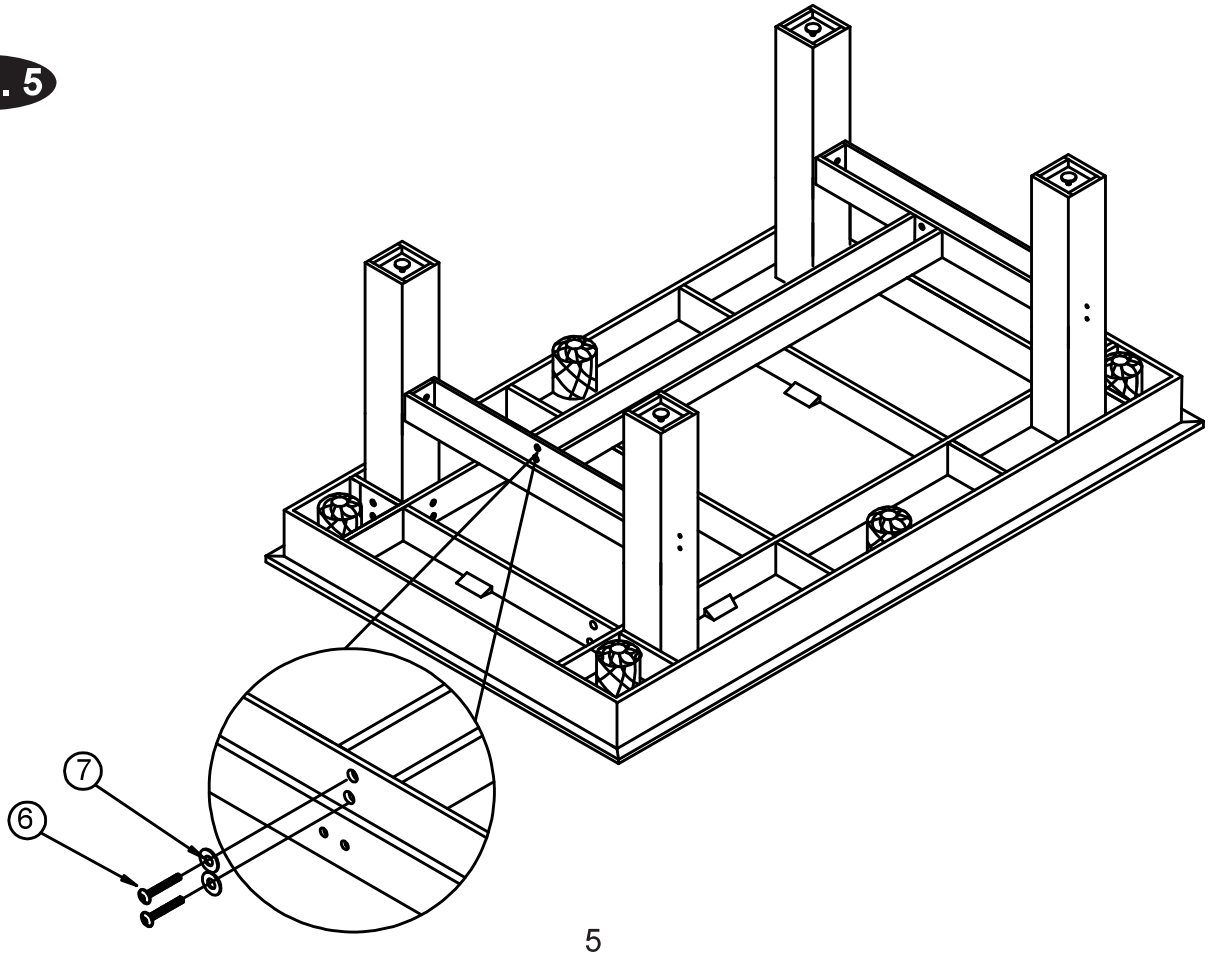


FIG.5

10. Attach the Compound of Side Brace to the Compound of End Brace using four of Bolts(#6) and four Washers(#7). See FIG.5.

FIG. 5



CAUTION: Four strong adults are recommended to turn the table over as shown.

1. Lift the table off the ground.
2. Turn the table over.
3. Place it on all four feet at the same time on the ground.

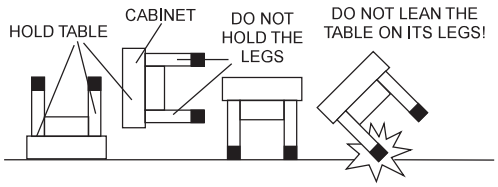


FIG.6

11. Tear off the backside paper of the EVA Pad (#16) and stick them at the bottom of the Table Tennis Top(#15). ***See FIG.6.***

FIG.6

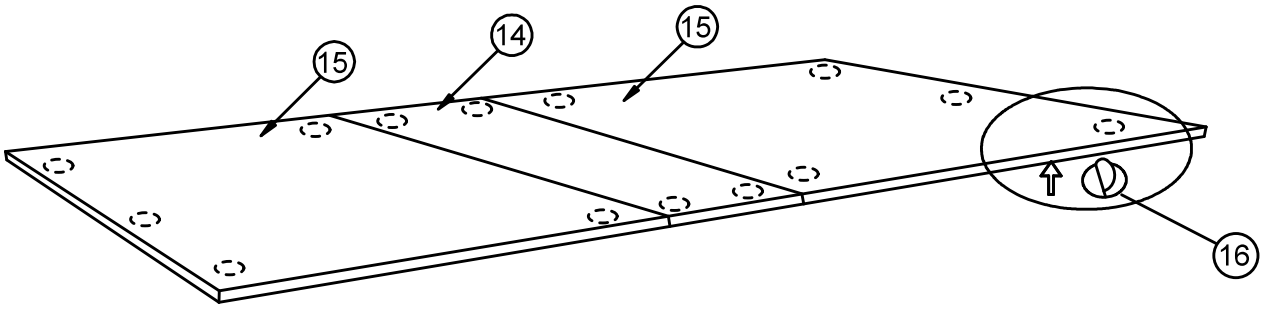
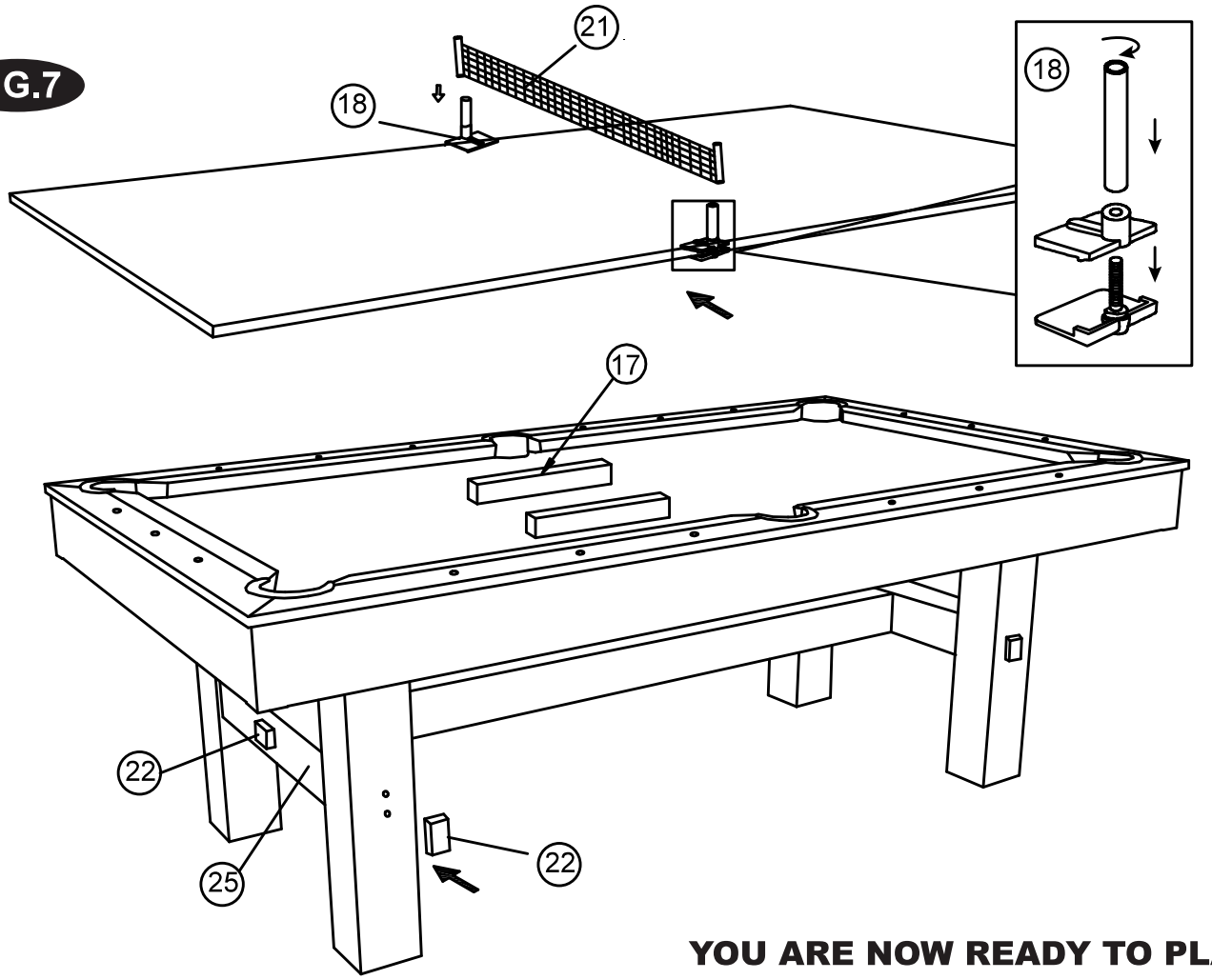


FIG.7

12. Place the Table Tennis Support (#17) on the playfield and place the Table Tennis Tops (#15) on the billiard surface. And then Insert the Net Posts (#18) and Net (#21) on the Table Tennis Top. ***See FIG.7.***
13. Press the four of Decoration Plug(#22) to the four Legs and press the two of Decoration Plug(#22) to the End Barce C(#25). See FIG.7.

FIG.7



YOU ARE NOW READY TO PLAY!

GARANTÍA LIMITA DE 90 DIAS

Este producto está cubierto por una garantía efectiva de 90 días a partir de la fecha de su compra. Durante el periódo límite de la garantía, si una parte defectuosa o quebrada es encontrada, nosotros ofreceremos una reparación o un reemplazo de la parte sin ningún costo para ud, nuestro cliente. Las únicas excepciones de la garantía incluyen marcos principales, tableros de mesa, superficies, pilas o herramientas.

La susodicha garantía no se aplicará en los casos de daños y perjuicios debido al uso impropio, la alteración, el mal uso, el abuso, el daño accidental o la negligencia.

Esta garantía limitada le da a usted derechos legales específicos, usted también puede tener otros derechos que varían de un estado (provincia) a otro.

"POR FAVOR GUARDE ESTAS INSTRUCCIONES Y RECIBO DE LA COMPRA! "

EL RECIBO DE LA COMPRA (o cualquier otra prueba de la fecha de su compra) sería requerida antes que cualquier servicio de garantía fuera iniciada. Toda solicitud para el servicio de garantía, por favor siéntase libre de ponerse en contacto con nuestro Departamento de Servicio de Consumidor en:

Email: info@hi-mark.com
WEBSITE: www.hi-mark.com

*Por favor tenga atención sobre el Límite de Garantía de su producto de la política de vuelta/reembolsa desde la tienda, Nosotros, Hi-Mark, no podemos manejar el producto que está fuera del límite de garantía ya que proporcionamos solamente partes disponibles.

Por favor que tenga atención que todo tableros de mesa/superficies dañado tiene que ser devuelto a la tienda.

POR FAVOR PÓNGASE EN CONTACTO CON NOSOTROS ANTES DE DEVOLVER EL PRODUCTO A LA TIENDA.

Que tenga Atención: Ya que usted construye todas las mesas al revés, por favor inspeccione las partes superiores de mesa o superficies de juego enseguida antes de poner juntos.

MUCHAS GRACIAS!

¡Aviso Importante! *Por favor póngase en contacto con nosotros antes de devolver el producto a la tienda.*

¡Por favor guarde las instrucciones! Es necesario el número de modelo para contactarse con nosotros. Por favor léa las instrucciones para poder familiarize con las piezas y los pasos para ensamblar. Corrobore que todas las piezas que aparecen en el "Lista de Partes" se encuentren en el paquete.

A pesar de que nos dedicamos a dar los mejores productos posibles para nuestros clientes, pueden ocurrir problemas o faltar piezas. Si le faltan piezas ó si tiene alguna inquietud por favor contáctenos lo antes posible a nuestro email: info@hi-mark.com

Herramientas Necesarias:

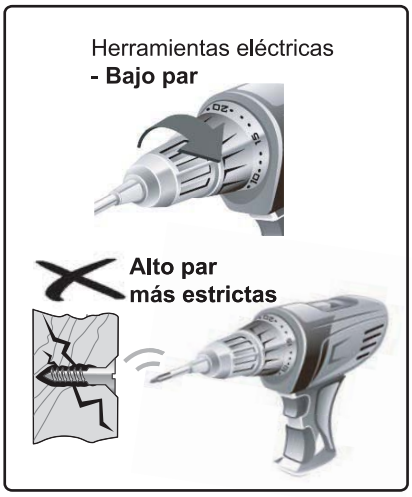
Destornillador Phillips - **No incluido**

Destornillador de Cabeza Plana - **No incluido**

Llave Allen - **Incluido**

PRECAUCIÓN!

Los destornilladores eléctricos pueden ser de gran ayuda durante el ensamblado; sin embargo, por favor ajuste el par de giro bajo y sea extremadamente precavido.



CONSEJOS PARA EL ENSAMBLADO:

1. Por favor lea las instrucciones con cuidado y siga todo durante el montaje, la operación o instrucciones de seguridad correctamente para evitar el daño o la herida. Para el montaje, por lo menos se requieren cuatro adultos.

2. Algunas figuras o dibujos podrían parecer no estén exactamente como su producto. Por favor lea y entienda el texto antes de iniciar cada paso del montaje.

AVISO!

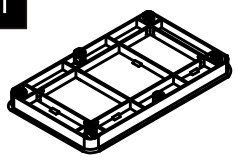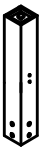
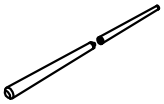
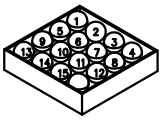
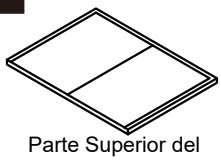
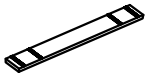
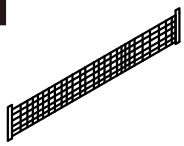
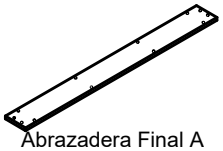
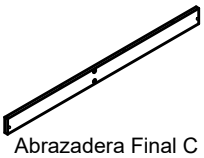
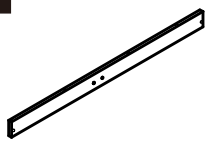
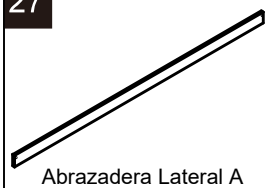
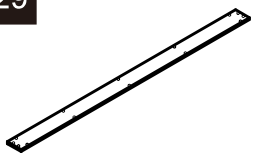
1. Este producto está destinado para el uso INTERIOR solamente.
2. Por favor No sientes, subas o inclínes la mesa de juego.
3. Por favor No arrastres la mesa cuando está en movimiento para evitar el daño sobre las piernas.
4. Por favor use sólo la cera espray de muebles para limpiar las superficies exteriores sobre la mesa de juego.
5. Esto no es un juguete de niños, se requieren la supervisión adulta para niños cuando está jugando este juego.

⚠ **ADVERTENCIA:** Las tareas de montaje debe realizarlas un adulto.

⚠ **ADVERTENCIA:**

PELIGRO DE ASFIXIO - - Este artículo contiene piezas pequeñas y / o pequeñas bolas. No apto para menores de 3 años.

91757-SR PARTS LIST

1  Marco Principal 1 Pieza	2  Pierna izquierda 2 Piezas	3  Pierna Derecha 2 Piezas	4  Cepillo 1Pieza	5  Llave Allen 1 Pieza
6  Cerrojo de Pierna 8 x 35mm 28 Piezas	7  Arandela 22mm 28 Piezas	8  Tornillo FA 3.5x35mm 50 Piezas	9  Nivelador de Pierna 4 Piezas	10  Taco 2 Piezas
11  Tiza 2 Piezas	12  Triángulo 1 Pieza	13  Pelota de Billar 1 Juego	14  Parte Superior del Tenis de Mesa-A 1 Pieza	15  Parte Superior del Tenis de Mesa-B 2 Piezas
16  Almohadilla de EVA 14 Piezas	17  Soporte de Mesa de Tenis 2 Piezas	18  Poste de Mesa de Tenis 2 Piezas	19  Paleta de Mesa de Tenis 2 Piezas	20  Pelota de Mesa de Tenis 2 Piezas
21  Red de Mesa de Tenis 1 Pieza	22  Tapón de Decoración 6 Piezas	23  Abrazadera Final A 2 Piezas	24  Abrazadera Final B 4 Piezas	25  Abrazadera Final C 2 Piezas
26  Abrazadera Final D 2 Piezas	27  Abrazadera Lateral A 2 Piezas	28  Abrazadera Lateral B 2 Piezas	29  Abrazadera Lateral C 1 Pieza	

INSTRUCCION DE MONTAJE

1. Encuentre un lugar limpio, plano para comenzar el montaje de su Mesa de Billar. La mesa será montada al revés y luego darle la vuelta sobre sus piernas una vez montada completa. Esta mesa de juego es pesada, para darle la vuelta se necesitaría por lo menos 4 adultos fuertes.

2. Quite todas las partes de la caja y verifique si estén todas las partes catalogadas como mostrado sobre la página de lista de partes. Con cuidado sobre el corte o el rasgón de los cuatro rincones de la caja de modo que el fondo de la caja pueda ser usado como su superficie de trabajo.

FIG. 1

3. Adjunte la Pierna Derecha (#3) y la Pierna Izquierda (#2) al Marco Principal (#1) usando cuatro Cerrojos (#6) y cuatro Arandelas (#7) por Pierna. ***Vea la FIG. 1.***

4. Adjunte los 4 Niveladores de Pierna (#9) al fondo de cada pierna. ***Vea la FIG. 1.***

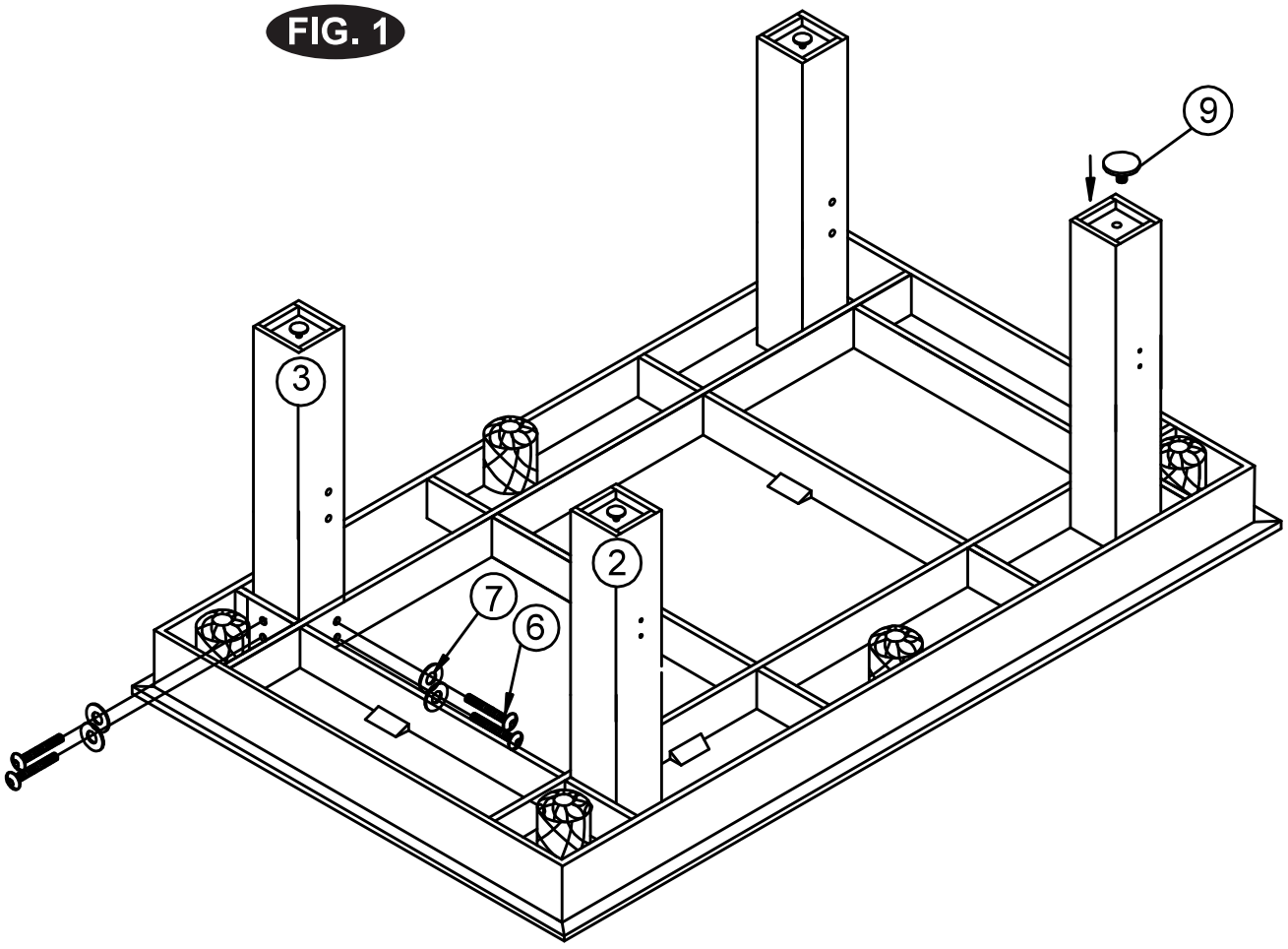
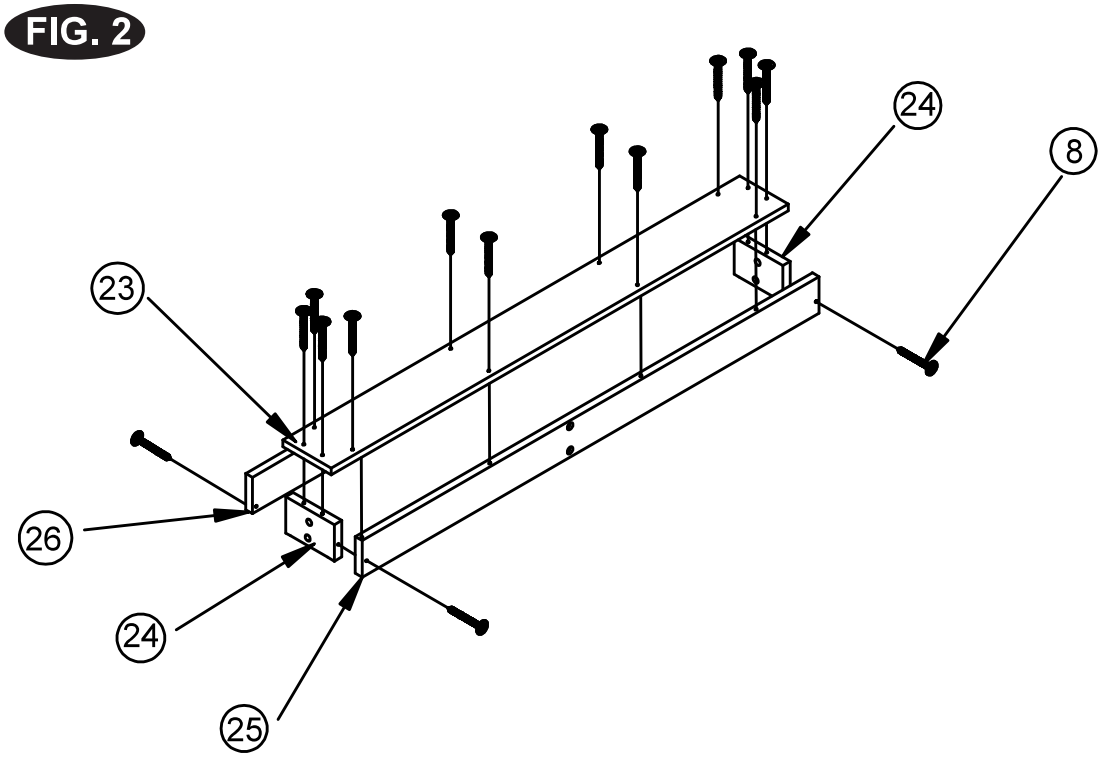


FIG. 2

5. Montar el compuesto de Abrazadera Final usando uno Abrazadera Final A (#23), dos Abrazadera Final B (#24), uno Abrazadera Final C(#25) y uno Abrazadera Final D(#26) con dieciséis tornillos(#8). ***Vea la Fig.2.***



6. Repita el paso 5 para montar el otro compuesto de Abrazadera Final.

FIG. 3

7 Montar el compuesto de Abrazadera Lateral usando dos Abrazadera Lateral A (#27), dos Abrazadera Lateral B (#28) y uno Abrazadera Lateral C(#29) con dieciocho tornillos(#8). ***Vea la Fig.3***

Tenga en cuenta de que la tuerca de tornillo de la Abrazadera Lateral B(#28) debe ser colocado dentro. ***Vea la Fig.3.***

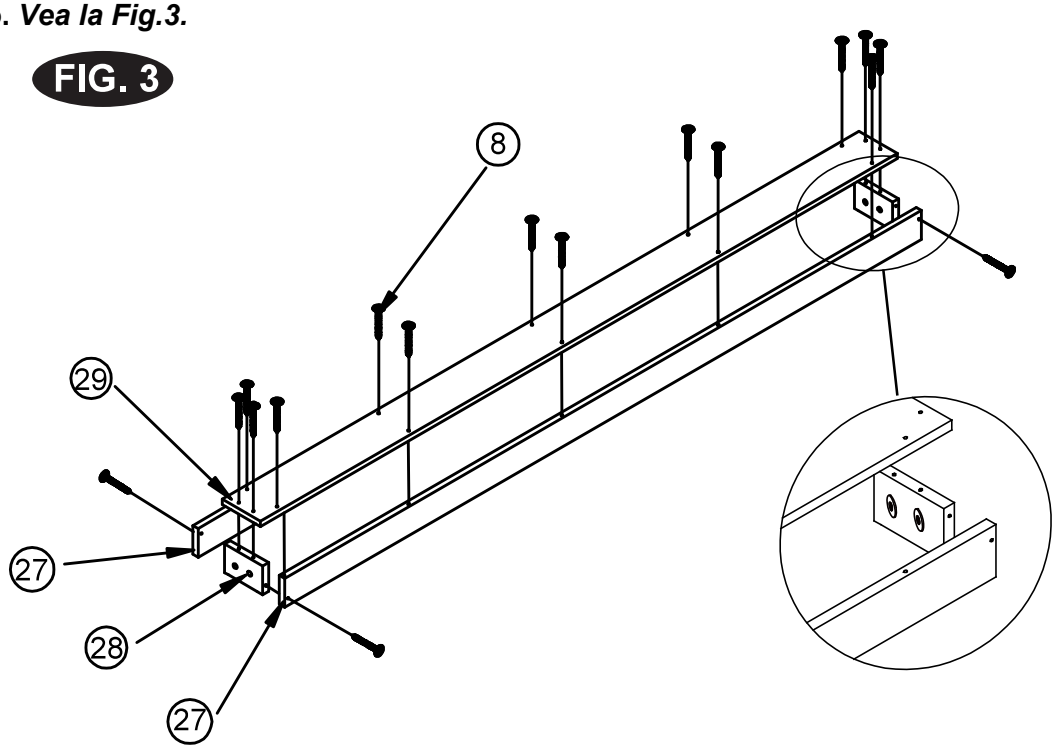


FIG. 4

8. Adjunte el compuesto de Abrazadera Final a las Piernas usando cuatro Cerrrojos (#6) y cuatro Arandelas (7) por compuesto. ***Vea la Fig. 4***

9. Repita el paso 8 para otro compuesto de Abrazadera Final.

FIG. 4

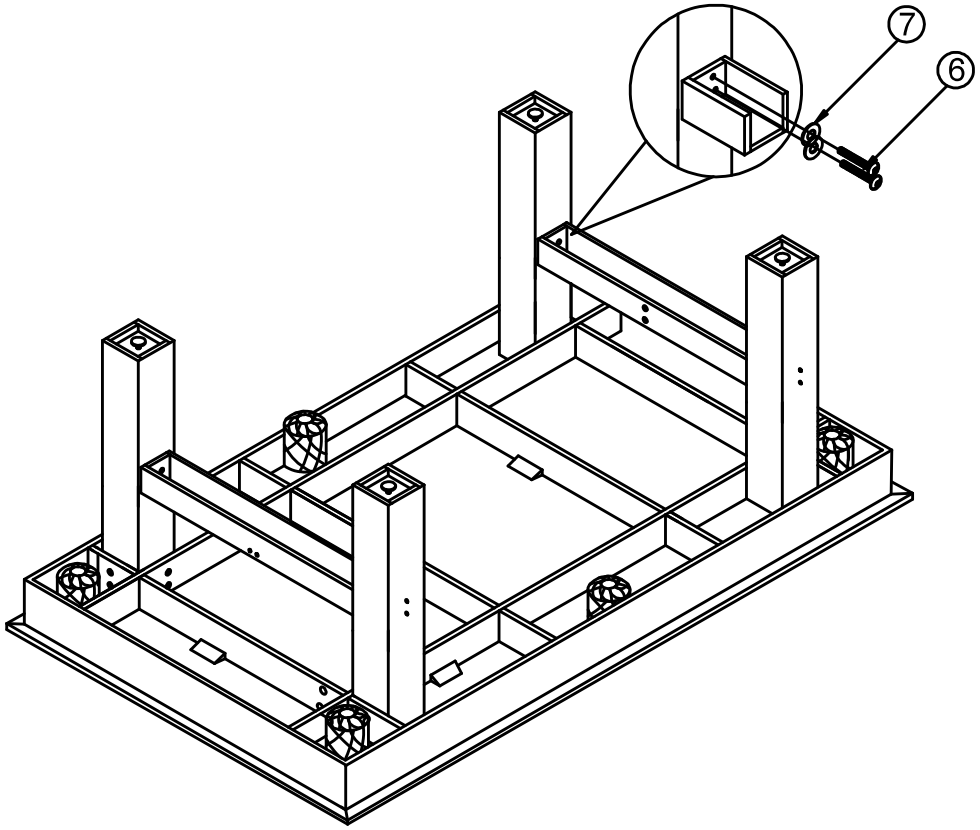
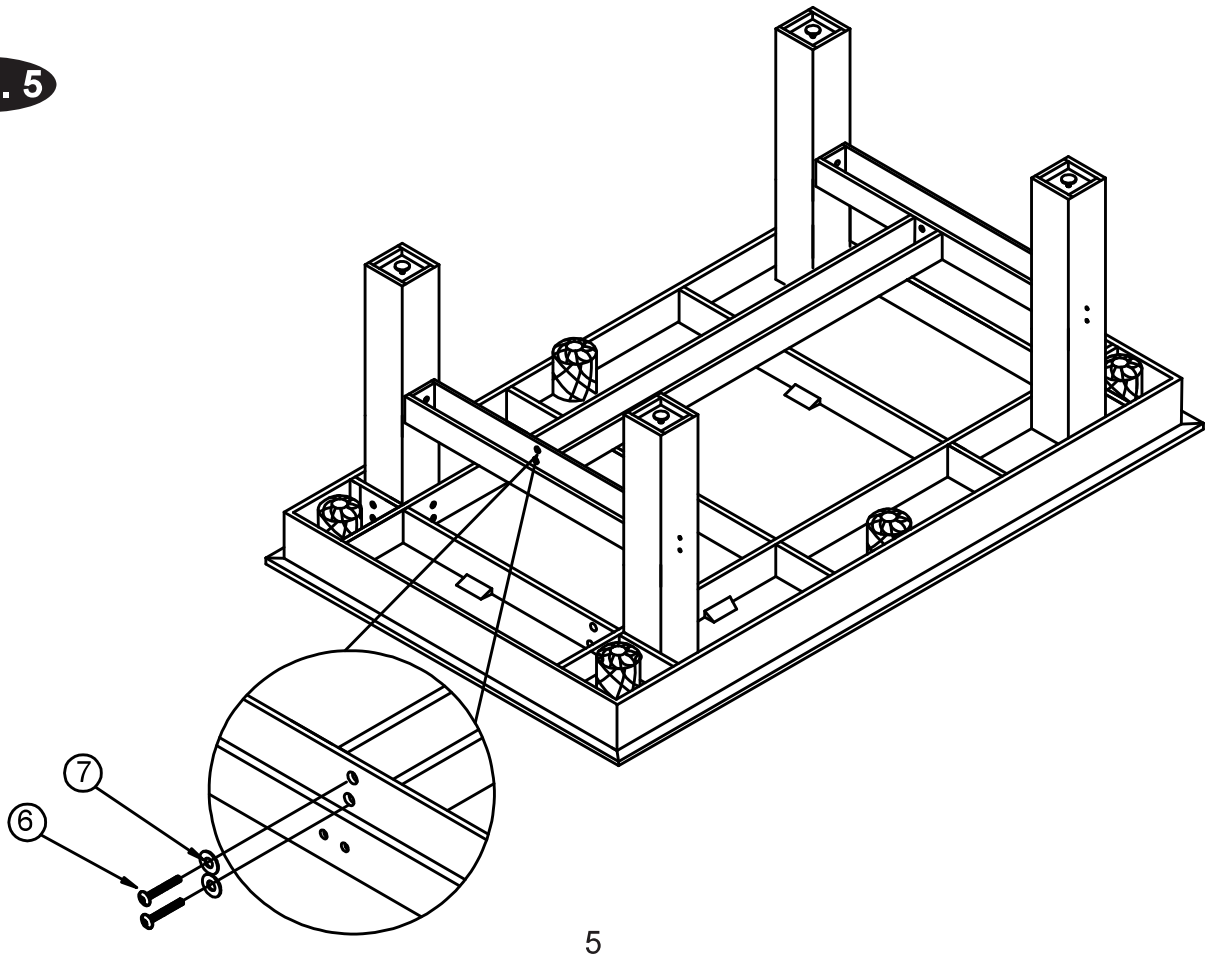


FIG. 5

10. Adjunte el compuesto de Abrazadera Lateral a la Abrazadera Final usando cuatro Cerrrojos (#6) y cuatro Arandelas (7) . ***Vea la Fig. 5***

FIG. 5



PRECAUCION: Recomendado darle la mesa vuelta por cuatro adultos fuertes como mostrado.

1. Levante la mesa desde el piso.
2. Voltee la mesa.
3. Coloque la mesa sobre todos los cuatro pies al mismo tiempo sobre el piso.

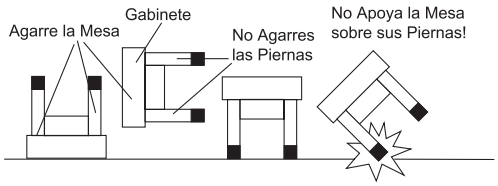


FIG. 6

11. Arranque el papel trasera de la Almohadilla de EVA (#16) y péguelos sobre el fondo de las Parte Superior del Tenis de Mesa (#15). ***Vea la FIG. 6.***

FIG.6

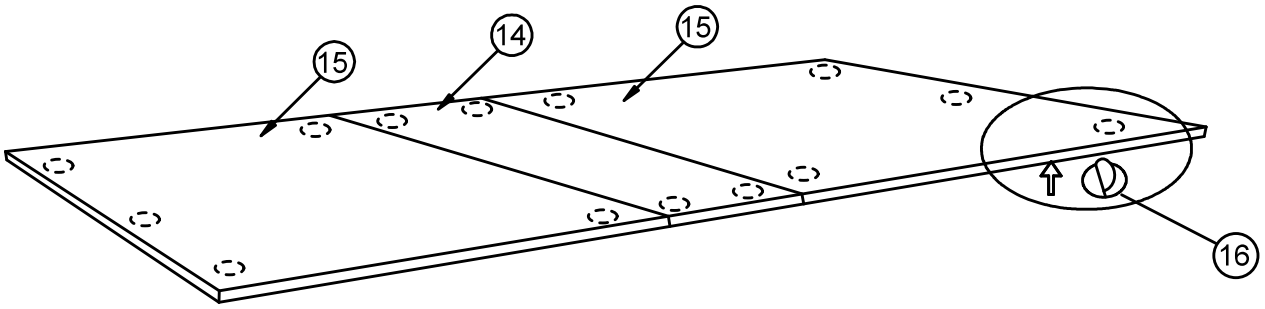
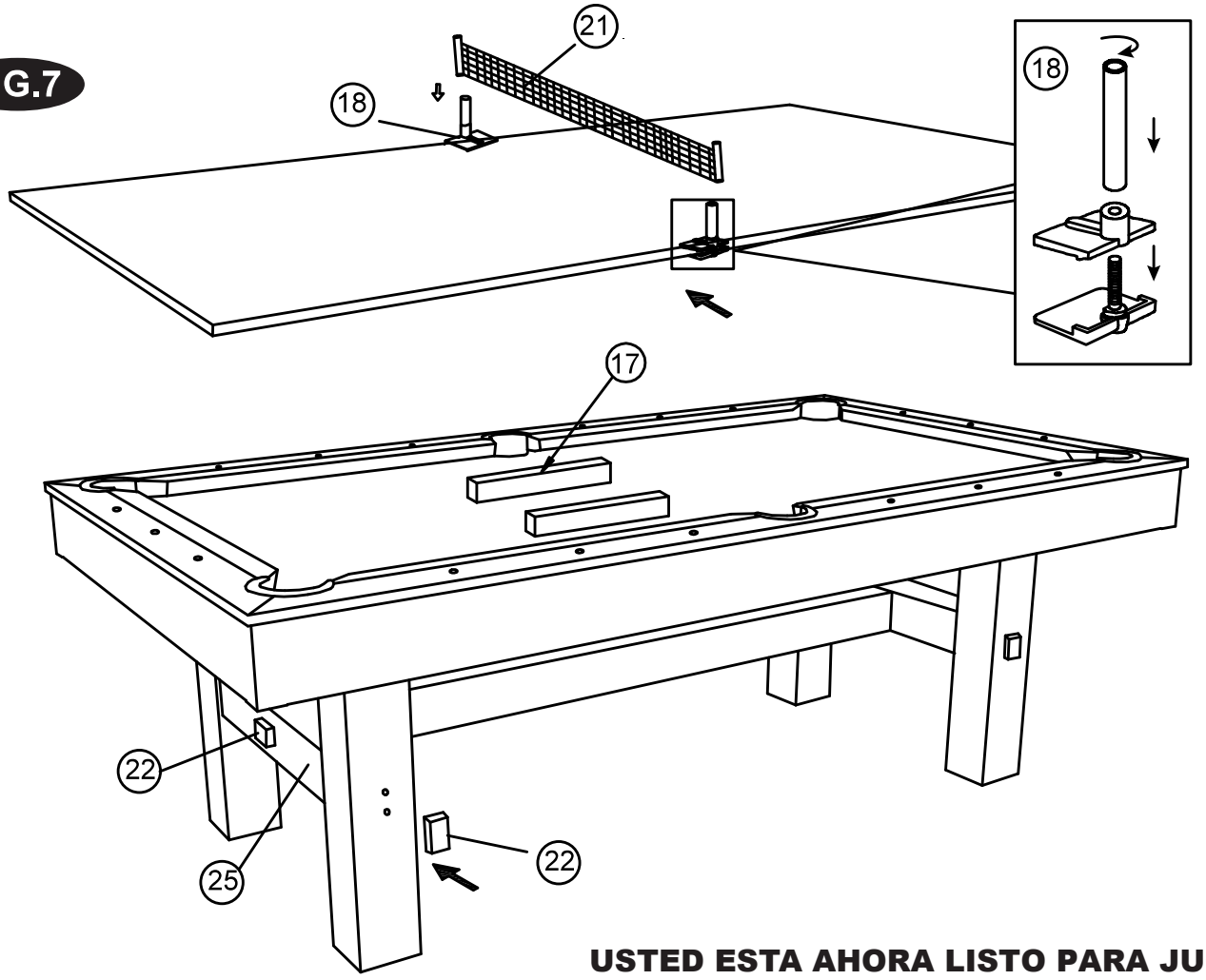


FIG. 7

12. Coloque el Soporte del Tenis de Mesa (#17) sobre el Campo de Juego y coloque las Partes Superiores del Tenis de Mesa (#15) sobre la superficie de billar. Y luego inserte los Postes de Red (#18) y la Red (#21) sobre la Parte Superior del Tenis de Mesa. ***Vea la FIG.7.***

13. Presione el cuatro Tapón de Decoración(#22) a las cuatro Piernas y presione dos Tapón de Decoración(#22) a la Abrazadera Final C(#25). ***Vea la FIG.7.***

FIG.7



USTED ESTA AHORA LISTO PARA JUGUAR!